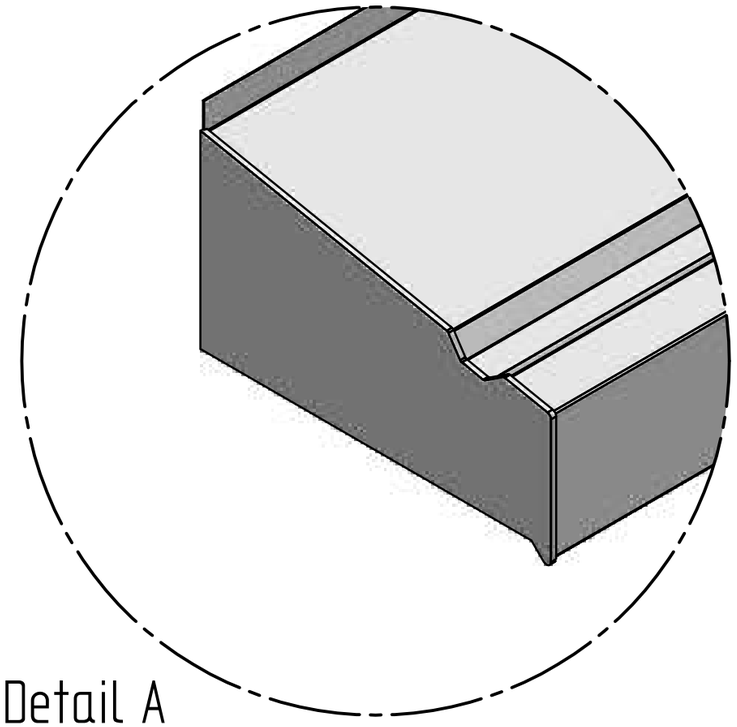

Detail A

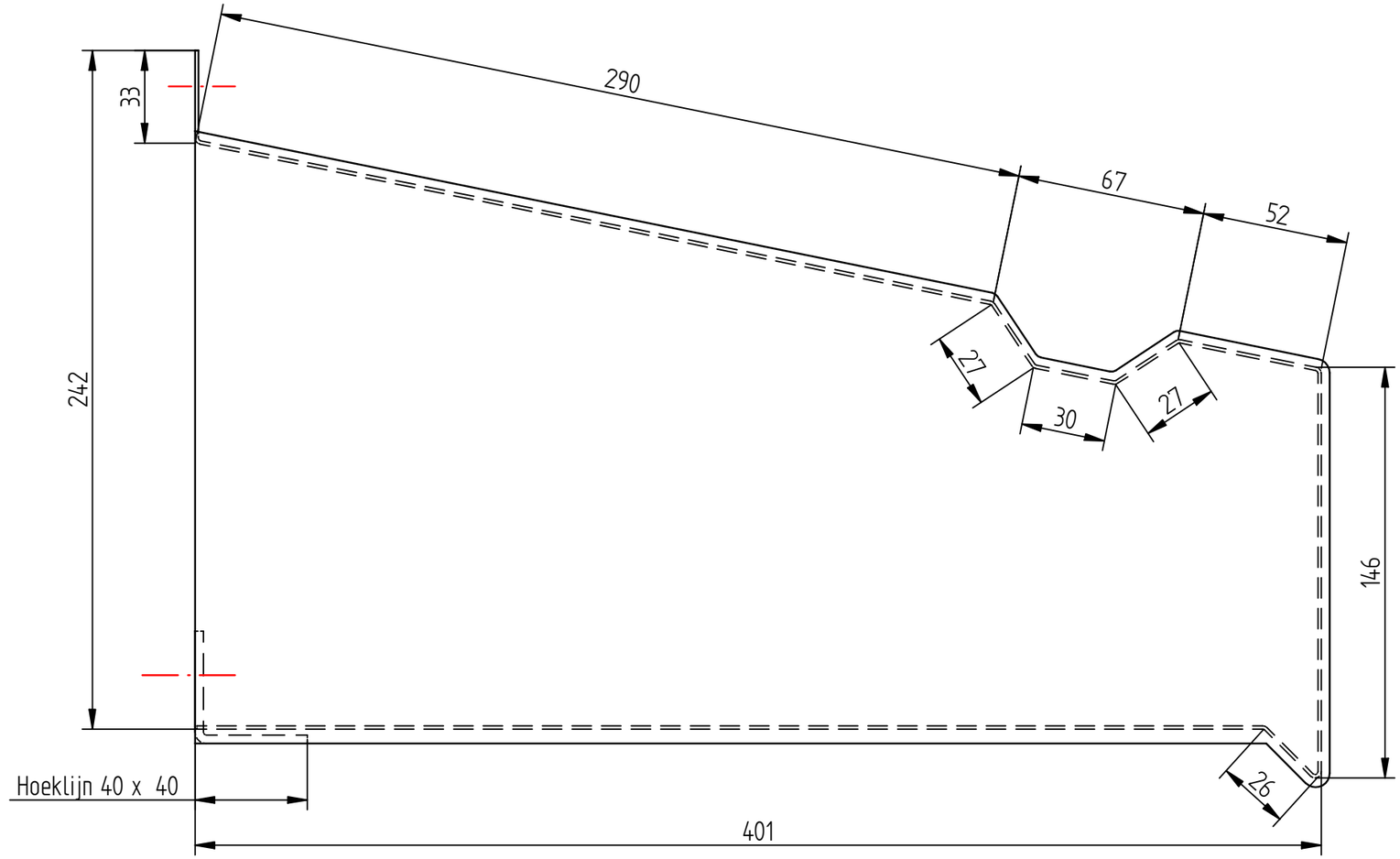

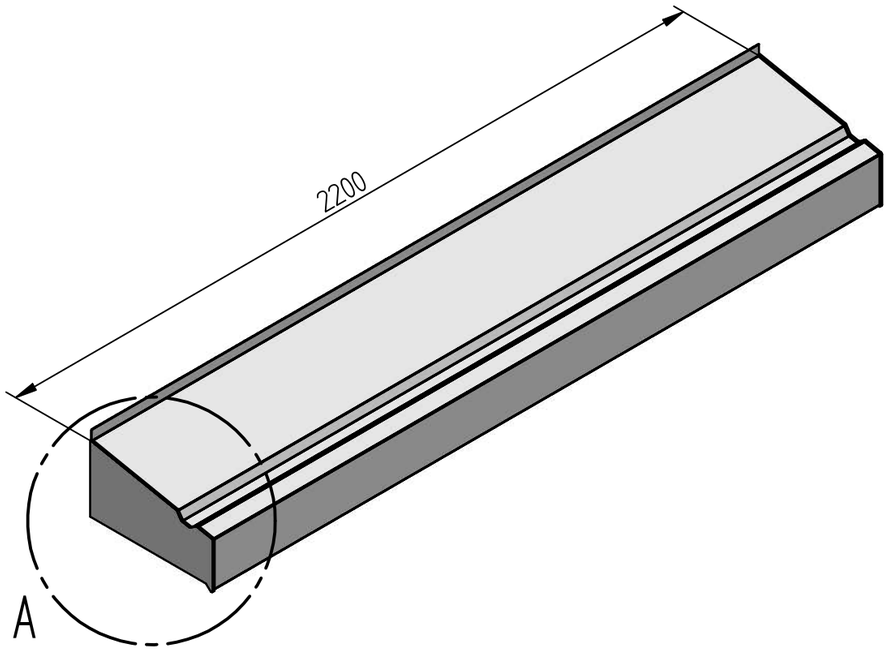

Opdrachtgever:		Projectnummer:	
Project:		Getekend:	H. Boerma
Onderdeel:	Luifel met waterhol	Datum:	23-04-09
		Printdatum:	23-04-09
		Rev. :	
		Formaat:	A3
		Blad:	1 / 1

MEILOF RIKS bv
De Zwaaikom 23
9641 KW Veendam
Tel. (0598) 63 60 40
Fax.(0598) 63 67 15
info@meilofriks.nl
www.meilofriks.nl

VASCO NAADLOZE ALUMINIUM DAKGOTEN

ALUVORM ALUMINIUM DAK- EN GEVELPRODUCTEN

S:\TEKENINGEN\Solid Edge\Standard\Luifel\Luifel Friks\Luifel met waterhol.dft